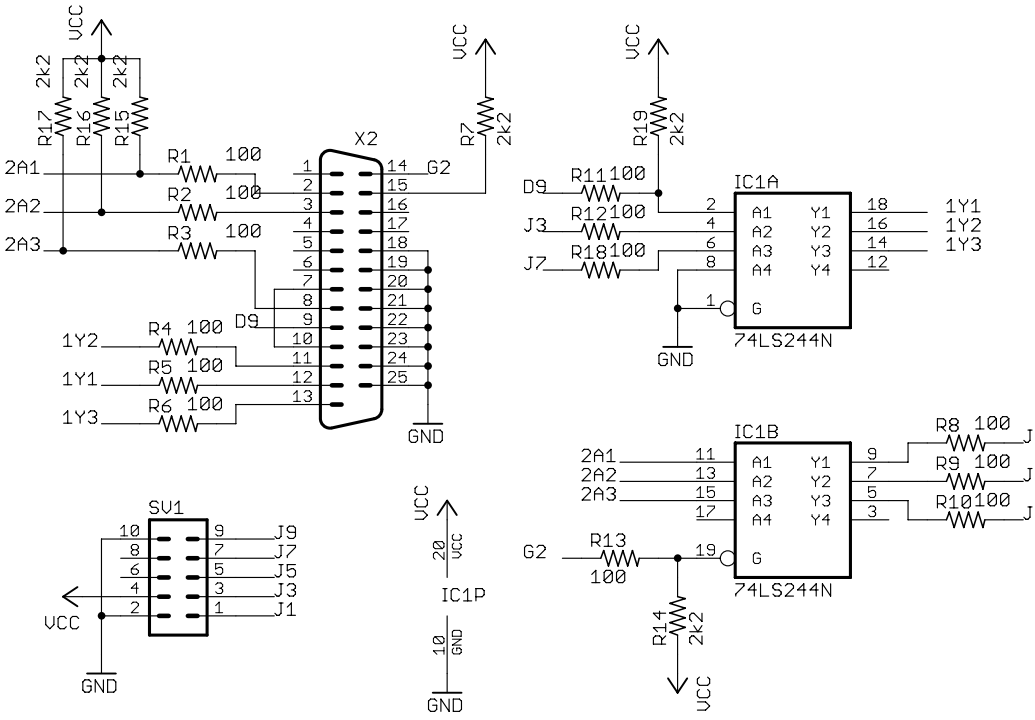
VCC
2k2
R17
R16
R15
2A1
2A2
2A3
R1 100
R2 100
R3 100
X2
G2
R7 2k2
D9
R4 100
R5 100
R6 100
1Y2
1Y1
1Y3
GND
R19 2k2
R11 100
R12 100
R18 100
IC1A
A1
A2
A3
A4
G
Y1
Y2
Y3
Y4
74LS244N
1Y1
1Y2
1Y3
SV1
J9
J7
J5
J3
J1
IC1P
IC1B
R8 100
R9 100
R10 100
R13 100
R14 2k2